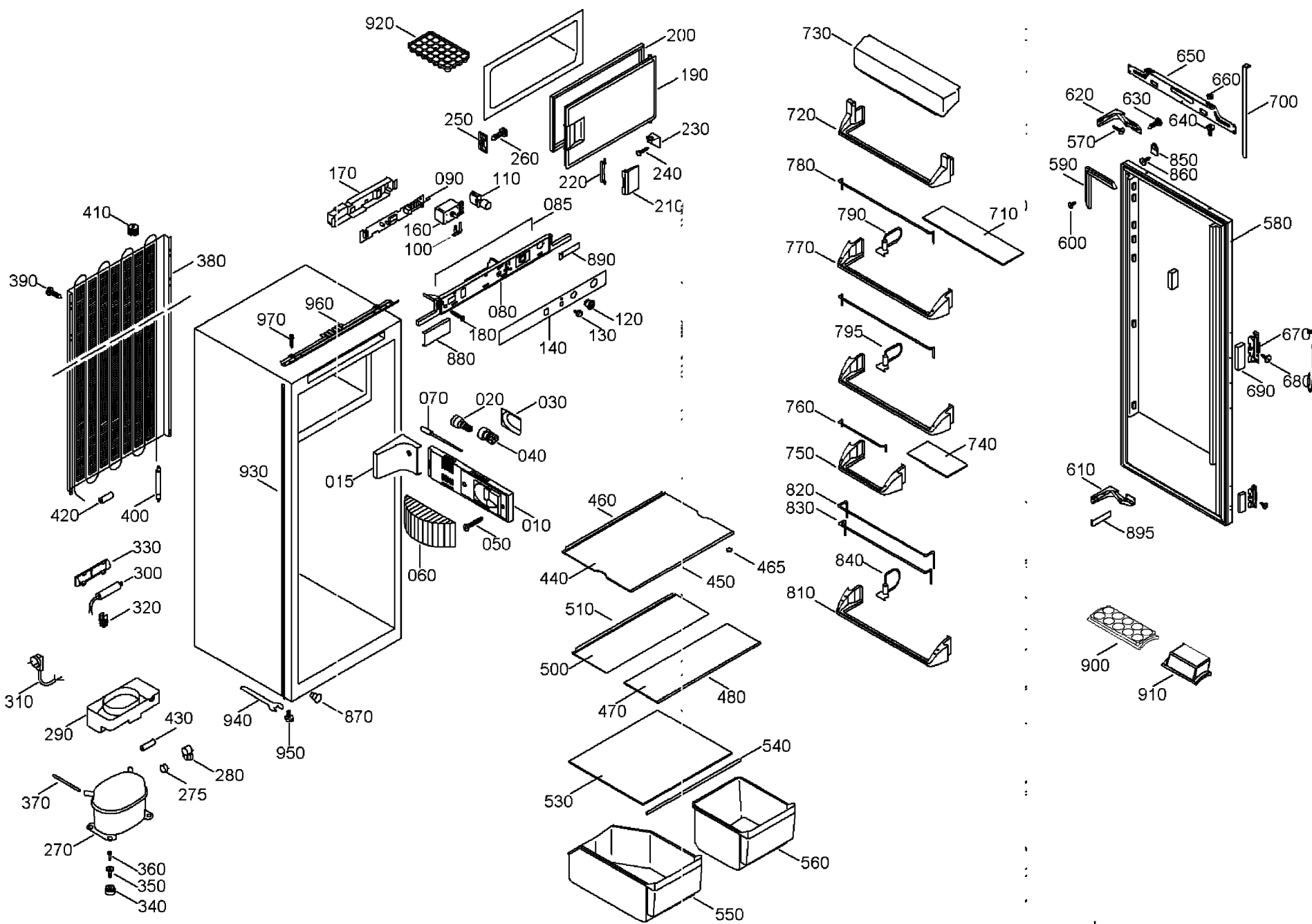
920
200
190
730
650
660
620
630
640
700
570
250
260
230
240
720
850
860
590
170
090
110
220
210
780
085
160
100
790
710
580
600
410
380
390
890
770
960
970
080
120
180
130
140
880
795
670
680
690
070
020
030
040
760
740
930
015
750
610
820
830
460
010
050
895
420
400
330
300
320
060
465
440
450
840
810
510
900
910
500
470
480
310
290
430
940
870
950
280
275
540
370
530
270
560
360
350
340
550